SK 4822.RM

Art.-Nr. 435 39 000 000
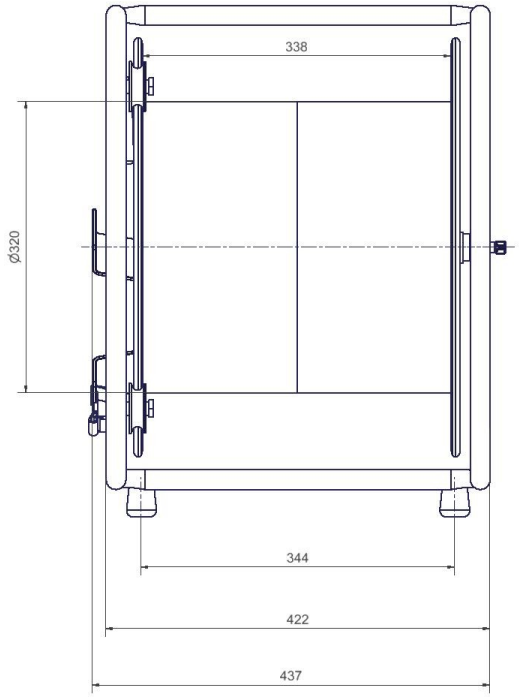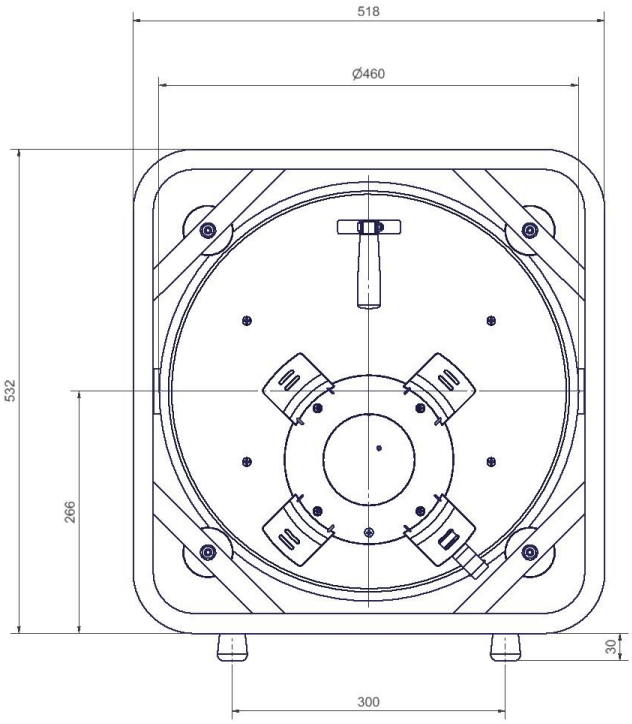
Ausführung	RM - mit Hilfsspule
Material	Stahlblech
Gewicht (kg)	17.90